Gelenkteleskop-Arbeitsbühne Sinoboom AB22EJ

Technische Daten

Arbeitshöhe:	23,60 m
Reichweite maximal:	13,40 m bei 230 kg
Tragfähigkeit:	230 kg / max. 454 kg eingeschränkt
Plattform L × B:	2,44 × 0,91 m
Transporthöhe:	2,68 m
Transportlänge:	9,95 m
Transportbreite:	2,49 m
Arbeits-/Abstützbreite:	2,49 m*
Eigengewicht:	10.900 kg
Antrieb:	elektrisch, 4WD × 2WS
Einsatzmöglichkeit:	Indoor und Outdoor

Arbeitsdiagramm

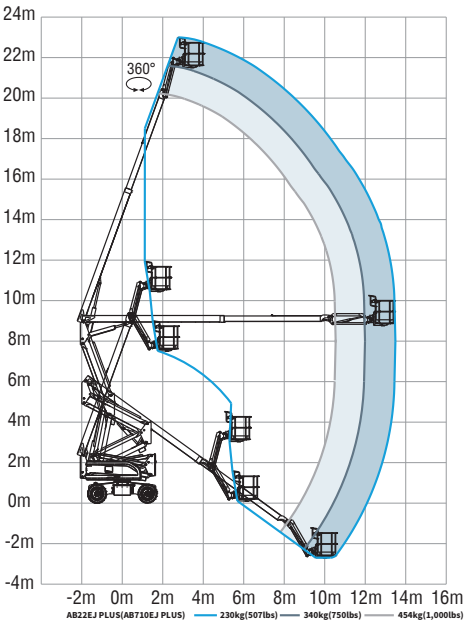

Kurth Autokrane GmbH & Co. KG

Mülheimer Heide 15 · 53945 Blankenheim
Telefon: +49 (0) 24 49 / 91 77 6-0
Fax: +49 (0) 24 49 / 91 77 6-29
info@kurth-autokrane.de
www.kurth-autokrane.de

Bergungsdienst & Arbeitsbühnen-Abholstation
Dausfelder Höhe 7 · 54595 Prüm
Telefon: +49 (0) 65 51 / 14 80 000
Fax: +49 (0) 65 51 / 14 80 002
www.kurth-arbeitsbühnen.de